DB31DBF1

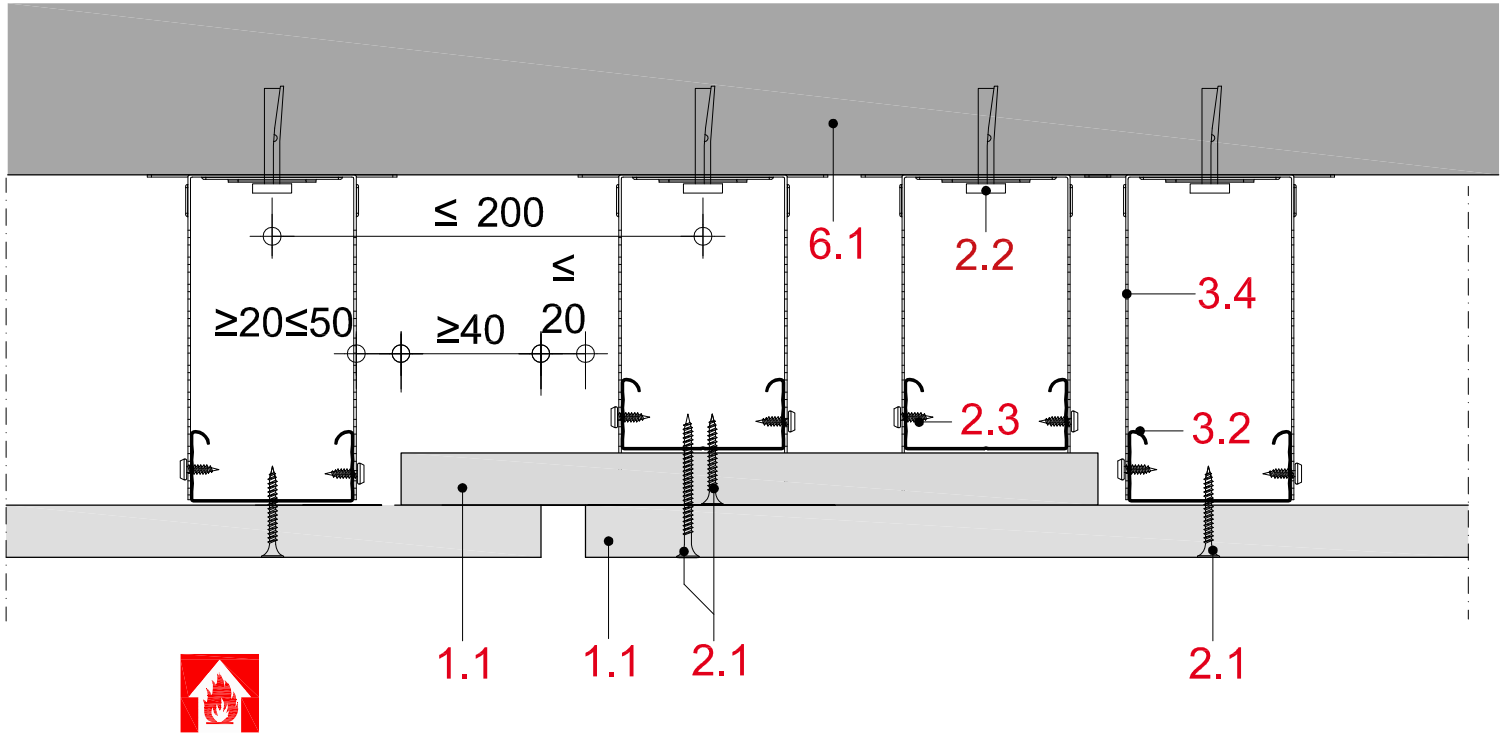

5.16.53 Rigips Montagewand:
Wand-Deckenkombination für Brandschutz ≤ F 90
Unterdecke abgehängt